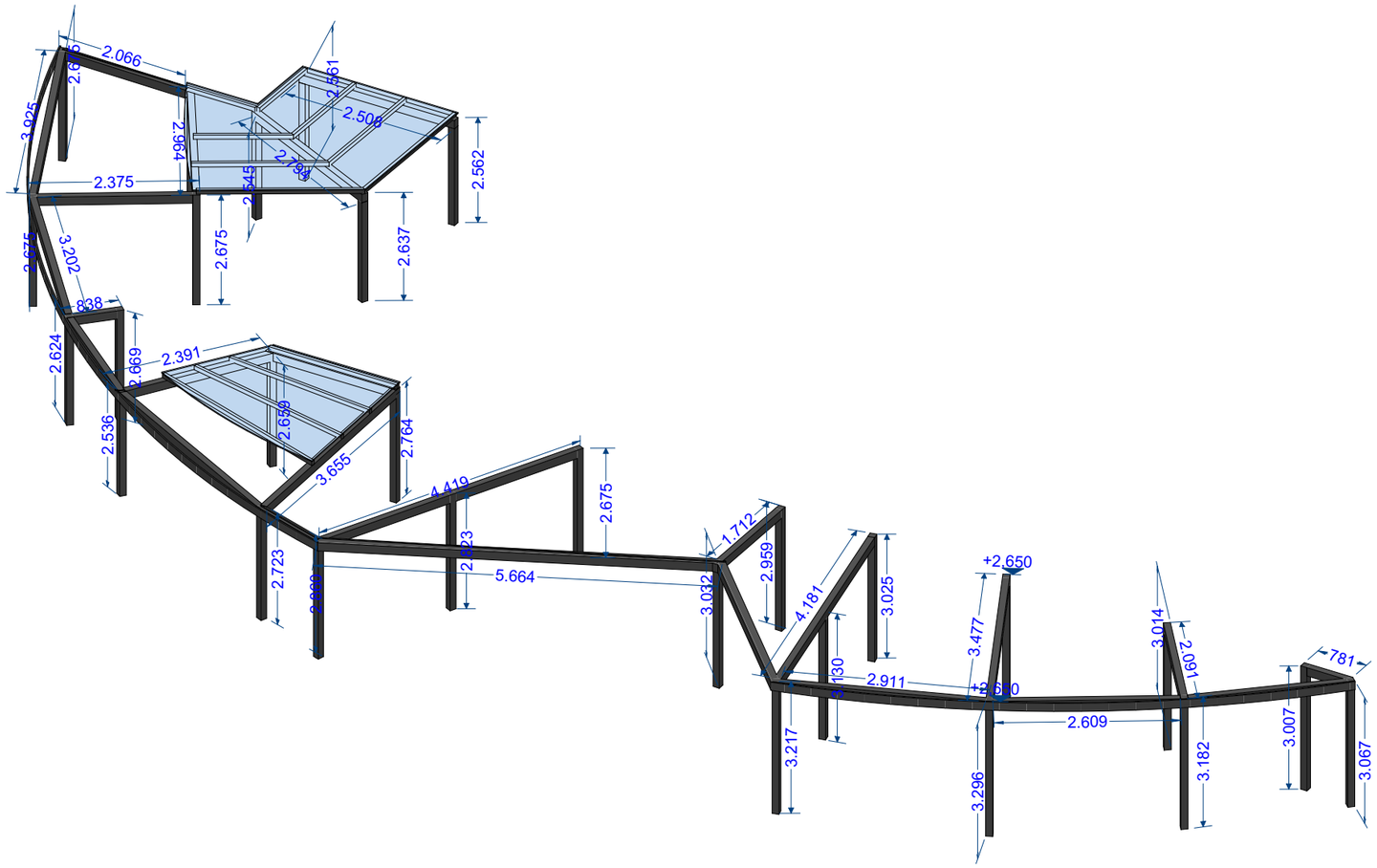

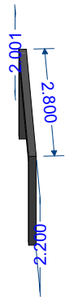

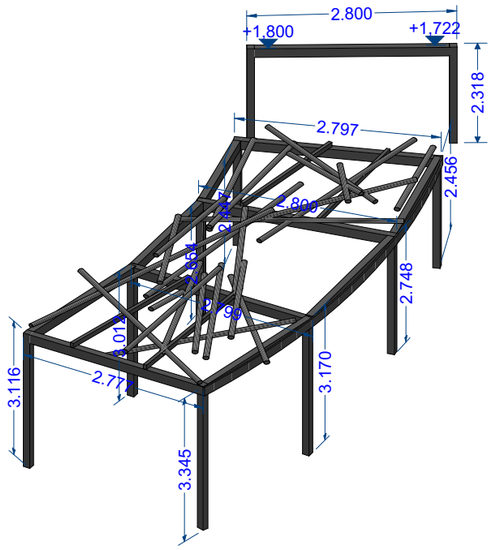

Spejderhytte

Emne: PERGOLA OPDATE

Tegn. nr. 6

Mål: 1:100 Konst./Tegn.:LL Kontrol. SRL Godk. xxx Dato: 20-01-2020